ジュニアサッカーリーグ大会2011　3年生大会　決勝トーナメント 組合せ表

3　月　11　日（日）　柴又球技場　・　B面(川側)　　運営責任者　：　運営部

試合時間		対　　戦				主審・4審	副　審
第１試合	9:30	南綾瀬FC・A	1	－	1	千鶴フレンドリーSC	小菅SC	清和イレブンSC
			3	PK	5			
第２試合	10:15	小菅SC	1	－	5	清和イレブンSC	南綾瀬FC・A	千鶴フレンドリーSC
				PK				
第３試合	11:15	南綾瀬FC・A	7	－	0	小菅SC	清和イレブンSC	千鶴フレンドリーSC
				PK				
第４試合	12:00	千鶴フレンドリーSC	1	－	2	清和イレブンSC	小菅SC	南綾瀬FC・A
				EX				
				PK				

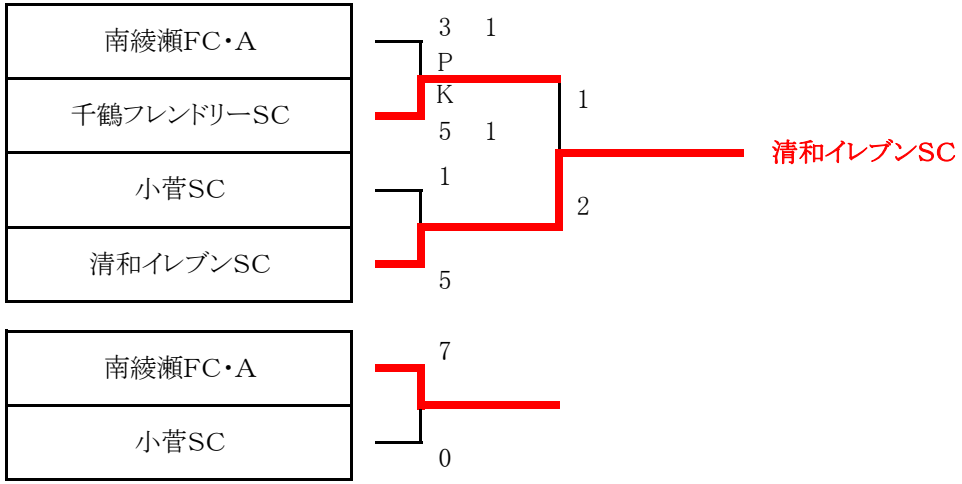

ジュニアサッカーリーグ大会2011　3年生大会　予選リーグ 組合せ表 （Group A）

Group A		キントバリオ・A	南綾瀬FC・A	本田FC	川端SC	FC LEEZU	梅田SC	FC北野・A	ジェファFC・A	勝点	得失差	得点	失点	順位
A1	キントバリオ・A	⚽	1 ● 3	9 ○ 0	4 ○ 1	6 ○ 1	10 ○ 0	0 ● 2	3 ○ 0	15	26	33	7	3
A2	南綾瀬FC・A	3 ○ 1	⚽	4 ○ 0	7 ○ 1	4 ○ 0	11 ○ 0	1 ○ 0	1 ○ 0	21	29	31	2	1
A3	本田FC	0 ● 9	0 ● 4	⚽	5 ○ 1	1 △ 1	6 ○ 1	0 ● 9	1 ● 7	7	−19	13	32	5
A4	川端SC	1 ● 4	1 ● 7	1 ● 5	⚽	4 ○ 1	5 ○ 0	1 ● 6	0 ● 15	6	−25	13	38	6
A5	FC LEEZU	1 ● 6	0 ● 4	1 △ 1	1 ● 4	⚽	0 ● 2	1 ● 4	1 ● 2	1	−18	5	23	7
A6	梅田SC	0 ● 10	0 ● 11	1 ● 6	0 ● 5	2 ○ 0	⚽	0 ● 10	0 ● 14	3	−53	3	56	8
A7	FC北野・A	2 ○ 0	0 ● 1	9 ○ 0	6 ○ 1	4 ○ 1	10 ○ 0	⚽	3 ○ 0	18	31	34	3	2
A8	ジェファFC・A	0 ● 3	0 ● 1	7 ○ 1	15 ○ 0	2 ○ 1	14 ○ 0	0 ● 3	⚽	12	29	38	9	4

第１節　10 月 2 日（日）　上千葉公園運動場　　運営責任者 ： A1　キントバリオ・A

節	試合時間	対　戦					主審・4審		副　審	

第２節　10 月 8 日（土）　柴又球技場 ・ A面（土手側）　　運営責任者 ： A2　南綾瀬FC・A

2	第４試合	11:15	A1	キントバリオ・A	9	−	0	A3	本田FC	A2	南綾瀬FC・A	A4	川端SC
2	第５試合	12:00	A2	南綾瀬FC・A	7	−	1	A4	川端SC	A3	本田FC	A1	キントバリオ・A
2	第６試合	12:45	A5	FC LEEZU	1	−	4	A7	FC北野・A	A1	キントバリオ・A	A2	南綾瀬FC・A
2	第７試合	13:30	A6	梅田SC	0	−	14	A8	ジェファFC・A	A7	FC北野・A	A5	FC LEEZU
1	第８試合	14:15	A1	キントバリオ・A	1	−	3	A2	南綾瀬FC・A	A6	梅田SC	A8	ジェファFC・A

第３節　10 月 9 日（日）　木根川橋球技場　　運営責任者 ： A3　本田FC

3	第１試合	9:00	A1	キントバリオ・A	4	−	1	A4	川端SC	A2	南綾瀬FC・A	A3	本田FC
3	第２試合	9:45	A2	南綾瀬FC・A	4	−	0	A3	本田FC	A1	キントバリオ・A	A4	川端SC
3	第３試合	10:30	A5	FC LEEZU	1	−	2	A8	ジェファFC・A	A4	川端SC	A3	本田FC
3	第４試合	11:15	A6	梅田SC	0	−	10	A7	FC北野・A	A8	ジェファFC・A	A5	FC LEEZU
1	第５試合	12:00	A3	本田FC	5	−	1	A4	川端SC	A7	FC北野・A	A6	梅田SC

第４節　10 月 23 日（日）　上千葉公園運動場　　運営責任者 ： A4　川端SC

4	第４試合	11:15	A1	キントバリオ・A	6	−	1	A5	FC LEEZU	A6	梅田SC	A2	南綾瀬FC・A
4	第５試合	12:00	A2	南綾瀬FC・A	11	−	0	A6	梅田SC	A5	FC LEEZU	A1	キントバリオ・A
4	第６試合	12:45	A3	本田FC	0	−	9	A7	FC北野・A	A6	梅田SC	A5	FC LEEZU
4	第７試合	13:30	A4	川端SC	0	−	15	A8	ジェファFC・A	A3	本田FC	A7	FC北野・A
1	第８試合	14:15	A5	FC LEEZU	0	−	2	A6	梅田SC	A4	川端SC	A8	ジェファFC・A

第５節　11 月 27 日（日）　木根川橋球技場　　運営責任者 ： A5　FC LEEZU

1	第１試合	9:00	A7	FC北野・A	3	−	0	A8	ジェファFC・A	A2	南綾瀬FC・A	A5	FC LEEZU
5	第２試合	9:45	A1	キントバリオ・A	10	−	0	A6	梅田SC	A8	ジェファFC・A	A7	FC北野・A
5	第３試合	10:30	A2	南綾瀬FC・A	4	−	0	A5	FC LEEZU	A1	キントバリオ・A	A6	梅田SC
5	第４試合	11:15	A3	本田FC	1	−	7	A8	ジェファFC・A	A4	川端SC	A7	FC北野・A
5	第５試合	12:00	A4	川端SC	1	−	6	A7	FC北野・A	A3	本田FC	A8	ジェファFC・A

ジュニアサッカーリーグ大会2011　3年生大会　予選リーグ 組合せ表 （Group A）

第６節　12　月　11　日（日）　上千葉公園運動場　　運営責任者　：　A6　梅田SC

6	第５試合	12:00	A1	キントバリオ・A	0	－	2	A7	FC北野・A	A8	ジェファFC・A	A2	南綾瀬FC・A
6	第６試合	12:45	A2	南綾瀬FC・A	1	－	0	A8	ジェファFC・A	A7	FC北野・A	A1	キントバリオ・A
6	第７試合	13:30	A3	本田FC	1	－	1	A5	FC　LEEZU	A6	梅田SC	A4	川端SC
6	第８試合	14:15	A4	川端SC	5	－	0	A6	梅田SC	A5	FC　LEEZU	A3	本田FC

第７節　12　月　18　日（日）　上千葉公園運動場　　運営責任者　：　A7　FC北野・A

7	第１試合	9:30	A1	キントバリオ・A	3	－	0	A8	ジェファFC・A	A2	南綾瀬FC・A	A7	FC北野・A
7	第２試合	10:15	A2	南綾瀬FC・A	1	－	0	A7	FC北野・A	A1	キントバリオ・A	A8	ジェファFC・A
7	第３試合	11:00	A3	本田FC	6	－	1	A6	梅田SC	A4	川端SC	A5	FC　LEEZU
7	第４試合	11:45	A4	川端SC	4	－	1	A5	FC　LEEZU	A3	本田FC	A6	梅田SC

ジュニアサッカーリーグ大会2011　3年生大会　予選リーグ 組合せ表 （Group B）

Group B		KSCウエルネスFC	葛飾ブルトンSC・A	幸田ジュニアFC	ミズモFC・B	綾南FC	ダックスFC	千鶴フレンドリーSC	勝点	得失差	得点	失点	順位
B1	KSCウエルネスFC	⚽	3 ○ 1	0 △ 0	0 △ 0	5 ○ 0	5 ○ 0	0 △ 0	12	12	13	1	2
B2	葛飾ブルトンSC・A	1 ● 3	⚽	1 △ 1	0 ● 1	4 ○ 1	13 ○ 0	1 ● 6	7	8	20	12	5
B3	幸田ジュニアFC	0 △ 0	1 △ 1	⚽	3 ○ 1	8 ○ 0	11 ○ 0	1 ● 2	11	20	24	4	3
B4	ミズモFC・B	0 △ 0	1 ○ 0	1 ● 3	⚽	2 ○ 1	9 ○ 0	0 ● 2	10	7	13	6	4
B5	綾南FC	0 ● 5	1 ● 4	0 ● 8	1 ● 2	⚽	3 ○ 1	0 ● 11	3	−26	5	31	6
B6	ダックスFC	0 ● 5	0 ● 13	0 ● 11	0 ● 9	1 ● 3	⚽	0 ● 9	0	−49	1	50	7
B7	千鶴フレンドリーSC	0 △ 0	6 ○ 1	2 ○ 1	2 ○ 0	11 ○ 0	9 ○ 0	⚽	16	28	30	2	1

第 1 節　10 月 2 日（日）　上千葉公園運動場　　運営責任者 ： B1　KSCウエルネスFC

節	試合時間		対戦						主審・4審		副審	
1	第１試合	10:00	B1	KSCウエルネスFC	3	−	1	B2	葛飾ブルトンSC・A	B3	幸田ジュニアFC	B4	ミズモFC・B
1	第２試合	10:45	B3	幸田ジュニアFC	3	−	1	B4	ミズモFC・B	B1	KSCウエルネスFC	B2	葛飾ブルトンSC・A

第 2 節　10 月 8 日（土）　柴又球技場 ・ A面（土手側）　　運営責任者 ： B2　葛飾ブルトンSC・A

2	第１試合	9:00	B1	KSCウエルネスFC	0	−	0	B7	千鶴フレンドリーSC	B4	ミズモFC・B	B5	綾南FC
2	第２試合	9:45	B2	葛飾ブルトンSC・A	1	−	1	B3	幸田ジュニアFC	B7	千鶴フレンドリーSC	B1	KSCウエルネスFC
2	第３試合	10:30	B4	ミズモFC・B	2	−	1	B5	綾南FC	B2	葛飾ブルトンSC・A	B3	幸田ジュニアFC

第 3 節　10 月 9 日（日）　木根川橋球技場　　運営責任者 ： B3　幸田ジュニアFC

3	第６試合	12:45	B1	KSCウエルネスFC	0	−	0	B3	幸田ジュニアFC	B6	ダックスFC	B7	千鶴フレンドリーSC
3	第７試合	13:30	B2	葛飾ブルトンSC・A	0	−	1	B4	ミズモFC・B	B1	KSCウエルネスFC	B3	幸田ジュニアFC
3	第８試合	14:15	B6	ダックスFC	0	−	9	B7	千鶴フレンドリーSC	B2	葛飾ブルトンSC・A	B4	ミズモFC・B

第 4 節　10 月 23 日（日）　上千葉公園運動場　　運営責任者 ： B5　綾南FC

4	第１試合	9:00	B1	KSCウエルネスFC	5	−	0	B5	綾南FC	B3	幸田ジュニアFC	B7	千鶴フレンドリーSC
4	第２試合	9:45	B2	葛飾ブルトンSC・A	13	−	0	B6	ダックスFC	B5	綾南FC	B1	KSCウエルネスFC
4	第３試合	10:30	B3	幸田ジュニアFC	1	−	2	B7	千鶴フレンドリーSC	B6	ダックスFC	B2	葛飾ブルトンSC・A

第 5 節　11 月 27 日（日）　木根川橋球技場　　運営責任者 ： B4　ミズモFC・B

5	第６試合	12:45	B1	KSCウエルネスFC	5	−	0	B6	ダックスFC	B5	綾南FC	B2	葛飾ブルトンSC・A
5	第７試合	13:30	B4	ミズモFC・B	0	−	2	B7	千鶴フレンドリーSC	B1	KSCウエルネスFC	B6	ダックスFC
5	第８試合	14:15	B2	葛飾ブルトンSC・A	4	−	1	B5	綾南FC	B7	千鶴フレンドリーSC	B4	ミズモFC・B

第 6 節　12 月 11 日（日）　上千葉公園運動場　　運営責任者 ： B6　ダックスFC

6	第１試合	9:00	B3	幸田ジュニアFC	11	−	0	B6	ダックスFC	B5	綾南FC	B7	千鶴フレンドリーSC
6	第２試合	9:45	B5	綾南FC	0	−	11	B7	千鶴フレンドリーSC	B6	ダックスFC	B3	幸田ジュニアFC
6	第３試合	10:30	B1	KSCウエルネスFC	0	−	0	B4	ミズモFC・B	B5	綾南FC	B6	ダックスFC
1	第４試合	11:15	B5	綾南FC	3	−	1	B6	ダックスFC	B4	ミズモFC・B	B1	KSCウエルネスFC

第 7 節　12 月 18 日（日）　上千葉公園運動場　　運営責任者 ： B7　千鶴フレンドリーSC

7	第５試合	12:30	B4	ミズモFC・B	9	−	0	B6	ダックスFC	B3	幸田ジュニアFC	B5	綾南FC
7	第６試合	13:15	B2	葛飾ブルトンSC・A	1	−	6	B7	千鶴フレンドリーSC	B6	ダックスFC	B4	ミズモFC・B
7	第７試合	14:00	B3	幸田ジュニアFC	8	−	0	B5	綾南FC	B7	千鶴フレンドリーSC	B2	葛飾ブルトンSC・A

ジュニアサッカーリーグ大会2011　3年生大会　予選リーグ 組合せ表 （Group C）

Group C		FC北野・B	小菅SC	FCリーブレ	柴又キッズ	ジェファFC・B	白鳥ウイングス	葛飾フレンドリーSC	勝点	得失差	得点	失点	順位
C1	FC北野・B	⚽	0 ● 8	0 ● 7	0 ● 4	1 ● 10	0 ● 2	0 ● 10	0	-40	1	41	7
C2	小菅SC	8 ○ 0	⚽	7 ○ 0	5 ○ 1	4 ○ 0	8 ○ 0	1 ○ 0	18	32	33	1	1
C3	FCリーブレ	7 ○ 0	0 ● 7	⚽	1 △ 1	3 △ 3	3 ○ 2	0 ● 4	8	-3	14	17	4
C4	柴又キッズ	4 ○ 0	1 ● 5	1 △ 1	⚽	5 ○ 1	0 ● 2	0 ● 5	7	-3	11	14	5
C5	ジェファFC・B	10 ○ 1	0 ● 4	3 △ 3	1 ● 5	⚽	1 ● 2	0 ● 4	4	-4	15	19	6
C6	白鳥ウイングス	2 ○ 0	0 ● 8	2 ● 3	2 ○ 0	2 ○ 1	⚽	0 ● 5	9	-9	8	17	3
C7	葛飾フレンドリーSC	10 ○ 0	0 ● 1	4 ○ 0	5 ○ 0	4 ○ 0	5 ○ 0	⚽	15	27	28	1	2

第１節　10 月　8　日（土）　柴又球技場　・　B面(川側)　　運営責任者　：　C1　FC北野・B

節	試合時間		対戦						主審・4審		副審	
1	第１試合	9:30	C1	FC北野・B	0	－	8	C2	小菅SC	C5	ジェファFC・B	C6	白鳥ウイングス
1	第２試合	10:15	C3	FCリーブレ	1	－	1	C4	柴又キッズ	C1	FC北野・B	C2	小菅SC
1	第３試合	11:00	C5	ジェファFC・B	1	－	2	C6	白鳥ウイングス	C3	FCリーブレ	C4	柴又キッズ

第２節　10 月　9　日（日）　上千葉公園運動場　　運営責任者　：　C2　小菅SC

2	第４試合	11:45	C1	FC北野・B	0	－	10	C7	葛飾フレンドリーSC	C4	柴又キッズ	C5	ジェファFC・B
2	第５試合	12:30	C2	小菅SC	7	－	0	C3	FCリーブレ	C7	葛飾フレンドリーSC	C1	FC北野・B
2	第６試合	13:15	C4	柴又キッズ	5	－	1	C5	ジェファFC・B	C2	小菅SC	C3	FCリーブレ

第３節　10 月　16　日（日）　上千葉公園運動場　　運営責任者　：　C3　FCリーブレ

3	第１試合	9:30	C1	FC北野・B	0	－	7	C3	FCリーブレ	C6	白鳥ウイングス	C7	葛飾フレンドリーSC
3	第２試合	10:15	C2	小菅SC	5	－	1	C4	柴又キッズ	C1	FC北野・B	C3	FCリーブレ
3	第３試合	11:00	C6	白鳥ウイングス	0	－	5	C7	葛飾フレンドリーSC	C2	小菅SC	C4	柴又キッズ

第５節　12 月　4　日（日）　上千葉公園運動場　　運営責任者　：　C4　柴又キッズ

5	第１試合	9:30	C1	FC北野・B	0	－	2	C6	白鳥ウイングス	C5	ジェファFC・B	C2	小菅SC
5	第２試合	10:15	C2	小菅SC	4	－	0	C5	ジェファFC・B	C1	FC北野・B	C6	白鳥ウイングス
5	第３試合	11:00	C4	柴又キッズ	0	－	5	C7	葛飾フレンドリーSC	C5	ジェファFC・B	C1	FC北野・B
4	第４試合	11:45	C1	FC北野・B	1	－	10	C5	ジェファFC・B	C7	葛飾フレンドリーSC	C4	柴又キッズ

第６節　12 月　11　日（日）　木根川橋球技場　　運営責任者　：　C6　白鳥ウイングス

6	第５試合	12:30	C3	FCリーブレ	3	－	2	C6	白鳥ウイングス	C4	柴又キッズ	C1	FC北野・B
6	第６試合	13:15	C1	FC北野・B	0	－	4	C4	柴又キッズ	C6	白鳥ウイングス	C3	FCリーブレ
6	第７試合	14:00	C5	ジェファFC・B	0	－	4	C7	葛飾フレンドリーSC	C6	白鳥ウイングス	C2	小菅SC
4	第８試合	14:45	C2	小菅SC	8	－	0	C6	白鳥ウイングス	C5	ジェファFC・B	C7	葛飾フレンドリーSC

第７節　1 月　8　日（日）　上千葉公園運動場　　運営責任者　：　C7　葛飾フレンドリーSC

4	第１試合	9:30	C3	FCリーブレ	0	－	4	C7	葛飾フレンドリーSC	C6	白鳥ウイングス	C4	柴又キッズ
7	第２試合	10:15	C4	柴又キッズ	0	－	2	C6	白鳥ウイングス	C3	FCリーブレ	C7	葛飾フレンドリーSC
7	第３試合	11:00	C2	小菅SC	1	－	0	C7	葛飾フレンドリーSC	C3	FCリーブレ	C5	ジェファFC・B
7	第４試合	11:45	C3	FCリーブレ	3	－	3	C5	ジェファFC・B	C7	葛飾フレンドリーSC	C2	小菅SC

ジュニアサッカーリーグ大会2011　3年生大会　予選リーグ 組合せ表 （Group D）

Group D		住吉FC	葛飾ブルトンSC・B	キントバリオ・B	ミズモFC・A	高砂SC	南綾瀬FC・B	清和イレブンSC	勝点	得失差	得点	失点	順位
D1	住吉FC	⚽	0 ● 5	0 ● 2	0 ● 15	0 ● 4	0 ● 4	0 ● 7	0	−37	0	37	7
D2	葛飾ブルトンSC・B	5 ○ 0	⚽	1 ○ 0	0 ● 10	0 ● 6	0 ● 4	2 ● 5	6	−17	8	25	6
D3	キントバリオ・B	2 ○ 0	0 ● 1	⚽	0 ● 11	2 △ 2	1 ○ 0	0 ● 3	7	−12	5	17	4
D4	ミズモFC・A	15 ○ 0	10 ○ 0	11 ○ 0	⚽	2 ○ 1	6 ○ 0	1 ● 2	15	42	45	3	2
D5	高砂SC	4 ○ 0	6 ○ 0	2 △ 2	1 ● 2	⚽	7 ○ 0	0 ● 1	10	15	20	5	3
D6	南綾瀬FC・B	4 ○ 0	4 ○ 0	0 ● 1	0 ● 6	0 ● 7	⚽	0 ● 7	6	−13	8	21	5
D7	清和イレブンSC	7 ○ 0	5 ○ 2	3 ○ 0	2 ○ 1	1 ○ 0	7 ○ 0	⚽	18	22	25	3	1

第１節　10 月　8　日（土）　柴又球技場 ・ B面(川側)　　運営責任者　：　D1　住吉FC

節	試合時間		対戦					主審・4審		副審	
1	第４試合	11:45	D1	住吉FC	0 − 5	D2	葛飾ブルトンSC・B	D5	高砂SC	D6	南綾瀬FC・B
1	第５試合	12:30	D3	キントバリオ・B	0 − 11	D4	ミズモFC・A	D1	住吉FC	D2	葛飾ブルトンSC・B
1	第６試合	13:15	D5	高砂SC	7 − 0	D6	南綾瀬FC・B	D3	キントバリオ・B	D4	ミズモFC・A

第２節　10 月　9　日（日）　上千葉公園運動場　　運営責任者　：　D2　葛飾ブルトンSC・B

2	第１試合	9:30	D1	住吉FC	0 − 7	D7	清和イレブンSC	D4	ミズモFC・A	D5	高砂SC
2	第２試合	10:15	D2	葛飾ブルトンSC・B	1 − 0	D3	キントバリオ・B	D7	清和イレブンSC	D1	住吉FC
2	第３試合	11:00	D4	ミズモFC・A	2 − 1	D5	高砂SC	D2	葛飾ブルトンSC・B	D3	キントバリオ・B

第３節　10 月　16　日（日）　上千葉公園運動場　　運営責任者　：　D3　キントバリオ・B

3	第４試合	11:45	D1	住吉FC	0 − 2	D3	キントバリオ・B	D6	南綾瀬FC・B	D7	清和イレブンSC
3	第５試合	12:30	D2	葛飾ブルトンSC・B	0 − 10	D4	ミズモFC・A	D1	住吉FC	D3	キントバリオ・B
3	第６試合	13:15	D6	南綾瀬FC・B	0 − 7	D7	清和イレブンSC	D2	葛飾ブルトンSC・B	D4	ミズモFC・A

第５節　12 月　4　日（日）　上千葉公園運動場　　運営責任者　：　D4　ミズモFC・A

4	第５試合	12:30	D1	住吉FC	0 − 4	D5	高砂SC	D7	清和イレブンSC	D4	ミズモFC・A
5	第６試合	13:15	D4	ミズモFC・A	1 − 2	D7	清和イレブンSC	D5	高砂SC	D1	住吉FC
5	第７試合	14:00	D1	住吉FC	0 − 4	D6	南綾瀬FC・B	D5	高砂SC	D2	葛飾ブルトンSC・B
5	第８試合	14:45	D2	葛飾ブルトンSC・B	0 − 6	D5	高砂SC	D1	住吉FC	D6	南綾瀬FC・B

第６節　12 月　11　日（日）　木根川橋球技場　　運営責任者　：　D6　南綾瀬FC・B

6	第１試合	9:30	D3	キントバリオ・B	1 − 0	D6	南綾瀬FC・B	D4	ミズモFC・A	D1	住吉FC
6	第２試合	10:15	D1	住吉FC	0 − 15	D4	ミズモFC・A	D6	南綾瀬FC・B	D3	キントバリオ・B
6	第３試合	11:00	D5	高砂SC	0 − 1	D7	清和イレブンSC	D6	南綾瀬FC・B	D2	葛飾ブルトンSC・B
4	第４試合	11:45	D2	葛飾ブルトンSC・B	0 − 4	D6	南綾瀬FC・B	D5	高砂SC	D7	清和イレブンSC

第７節　1 月　8　日（日）　上千葉公園運動場　　運営責任者　：　D7　清和イレブンSC

4	第５試合	12:30	D3	キントバリオ・B	0 − 3	D7	清和イレブンSC	D6	南綾瀬FC・B	D4	ミズモFC・A
7	第６試合	13:15	D4	ミズモFC・A	6 − 0	D6	南綾瀬FC・B	D3	キントバリオ・B	D7	清和イレブンSC
7	第７試合	14:00	D2	葛飾ブルトンSC・B	2 − 5	D7	清和イレブンSC	D3	キントバリオ・B	D5	高砂SC
7	第８試合	14:45	D3	キントバリオ・B	2 − 2	D5	高砂SC	D7	清和イレブンSC	D2	葛飾ブルトンSC・B